DC 660 V | Ø 27 x 60 mm

c UL us E180276

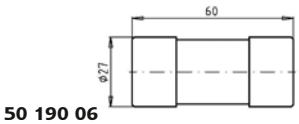

50 190 06

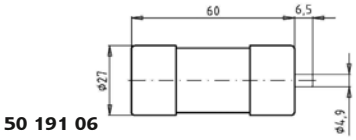

50 191 06

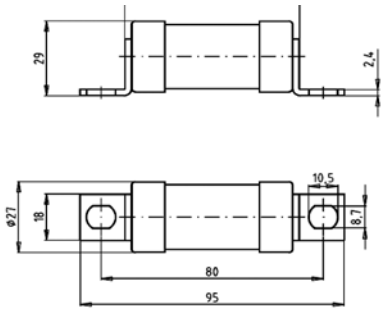

50 192 06

Verpackungseinheit / Packing unit: 10 Stück / 10 pieces

Betriebsklasse / Class		
gR	DIN EN 60269-4 IEC 60 269-4 VDE 0636-4	UL 248-13

Bemessungs-spannung Rated Voltage	Artikel Nr. Article No	Größe Size	Bemessungsstrom Rated Current
V			A
DC 660/400	50 190 06* 50 191 06 50 192 06*	Ø 27 x 60 mm	8-160

Bemessungsausschaltvermögen / Rated breaking capacity30 kA L/R = 10 ms

Bemessungsstrom Rated Current	Artikel Nr. Article No.			Gewicht Weight	Bemessungs-spannung Rated Voltage		Schmelz-integral Pre-Arcing-I^2t-Value	Ausschalt-integral Total I^2t-Value	Leistungs-abgabe Power Loss
	ohne Auslöser without striker	mit Auslöser with striker	mit Anschlußlaschen with bolted contacts		IEC 60269-4	UL 248-13		@ DC 660 V L/R=10mS	
A				kg / 1	V	V	A^2s	A^2s	W
8	50 190 06.8	50 191 06.8	50 192 06.8	0,10	DC 660	660	4	20	2,0
10	50 190 06.10	50 191 06.10	50 192 06.10	0,10	DC 660	660	8	40	2,2
12	50 190 06.12	50 191 06.12	50 192 06.12	0,10	DC 660	660	12	60	2,7
16	50 190 06.16	50 191 06.16	50 192 06.16	0,10	DC 660	660	32	160	3,1
20	50 190 06.20	50 191 06.20	50 192 06.20	0,10	DC 660	660	62	310	3,5
25	50 190 06.25	50 191 06.25	50 192 06.25	0,10	DC 660	660	130	650	3,9
32	50 190 06.32	50 191 06.32	50 192 06.32	0,10	DC 660	660	250	1.250	4,6
40	50 190 06.40	50 191 06.40	50 192 06.40	0,10	DC 660	660	420	2.100	6,6
50	50 190 06.50	50 191 06.50	50 192 06.50	0,10	DC 660	660	620	3.100	7,5
63	50 190 06.63	50 191 06.63	50 192 06.63	0,10	DC 660	660	1.200	6.000	8,9
80	50 190 06.80	50 191 06.80	50 192 06.80	0,10	DC 660	660	2.100	10.500	10,9
100	50 190 06.100	50 191 06.100	50 192 06.100	0,10	DC 660	660	3.500	17.500	13,5
110	50 190 06.110	50 191 06.110	50 192 06.110	0,10	DC 660	660	4.600	23.000	14,2
125	50 190 06.125	50 191 06.125	50 192 06.125	0,10	DC 440	–	7.800	29.600	16,0
160	50 190 06.160	50 191 06.160	50 192 06.160	0,10	DC 440	–	11.800	44.900	19,0

* UL rec.

Applikationskoeffizienten / Application coefficients (Weiterführende Informationen siehe Seite 13 / for more information see page 13)					
a	A2	B1 max.	B2	Cf3	
130	0,6	1,25	0,6	0,8	

UR-Katalog / UR-Catalogue © 2020-04 SIBA GmbH • www.siba.de • info@siba.de

DC 660 V | Ø 27 x 60 mm

cULusE180276

Zeit/Strom-Kennlinien
Time-current characteristics

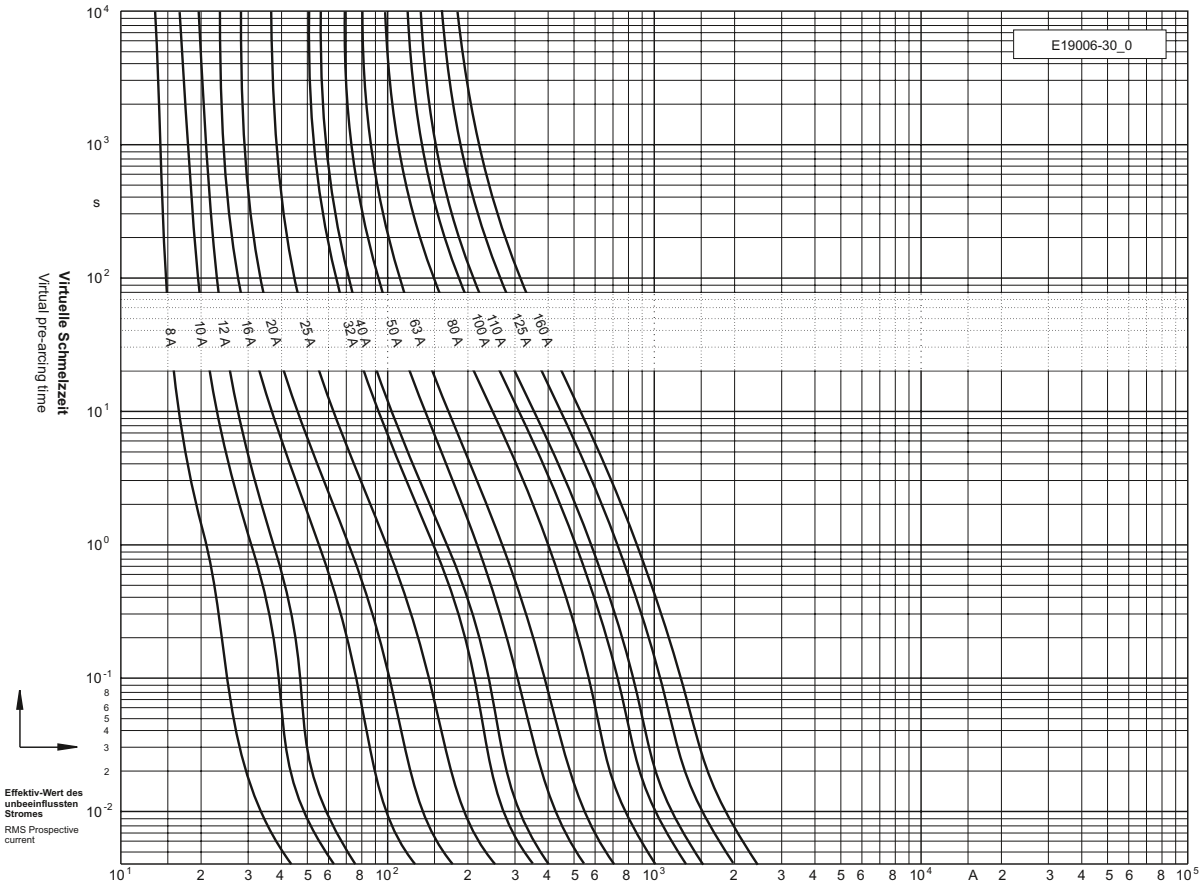

Durchlass-Strom
Cut-off current

