660 V | NH 000 / DIN 80

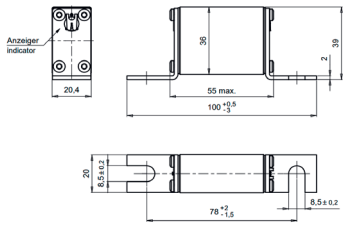

20 282 04/20 282 41

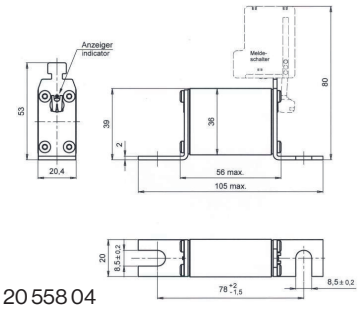

20 558 04

Verpackungseinheit / Packing unit: 6 Stück / 6 pieces

Betriebsklasse / Class	
gR/aR	IEC 60 269-1 IEC 60 269-4

Bemessungs-spannung Rated Voltage	Artikel Nr. Article No	Größe Size	Bemessungsstrom Rated Current
V			A
660	20 282 04 20 282 41 20 558 04	NH 000	10-160

Bemessungsausschaltvermögen / Rated breaking capacity 100 kA

Bemessungsstrom Rated Current	Artikel Nr. Article No.			Gewicht Weight	Charakte-ristik Class	Bemessungs-spannung Rated Voltage	Schmelz-integral Pre-Arcing-I^2t-Value	Ausschalt-integral Total I^2t-Value	Leistungs-abgabe Power Loss
	mit Kennmelder with indicator	o. Kennmelder without indicator	für ext. Meldeschalter/ for ext. switch*			IEC 60 269-4		@ AC 660 V	
A				kg / 1		V	A^2s	A^2s	W
10	20 282 04.10	20 282 41.10	20 558 04.10	0,14	gR	660	6	36	4,0
16	20 282 04.16	20 282 41.16	20 558 04.16	0,14	gR	660	10	70	5,0
20	20 282 04.20	20 282 41.20	20 558 04.20	0,14	gR	660	17	120	6,0
25	20 282 04.25	20 282 41.25	20 558 04.25	0,14	gR	660	29	200	7,0
32	20 282 04.32	20 282 41.32	20 558 04.32	0,14	gR	660	66	450	9,0
35	20 282 04.35	20 282 41.35	20 558 04.35	0,14	gR	660	81	550	9,0
40	20 282 04.40	20 282 41.40	20 558 04.40	0,14	gR	660	103	700	10
50	20 282 04.50	20 282 41.50	20 558 04.50	0,14	gR	660	184	1.300	11
63	20 282 04.63	20 282 41.63	20 558 04.63	0,14	gR	660	330	2.300	13
80	20 282 04.80	20 282 41.80	20 558 04.80	0,14	gR	660	512	3.500	18
100	20 282 04.100	20 282 41.100	20 558 04.100	0,14	gR	660	930	6.400	22
125	20 282 04.125	20 282 41.125	20 558 04.125	0,14	aR	660	1.650	11.200	24
160	20 282 04.160	20 282 41.160	20 558 04.160	0,14	aR	660	4.250	29.000	28

* Optional: GL-Meldeschalter siehe Art.Nr. 28 002 01 ff
GL-switch see art.-no. 2800201 ff.

Applikationskoeffizienten / Application coefficients (Weiterführende Informationen hier zum Download / for more information download here)					
a	A2	B1 max.	B2	Cf3	
130	0,6	1,25	0,8	0,8	

© 2026-08 SIBA GmbH | www.siba.de | info@siba.de | Änderungen vorbehalten

660 V | NH 000 / DIN 80

Zeit/Strom-Kennlinien
Time-current characteristics

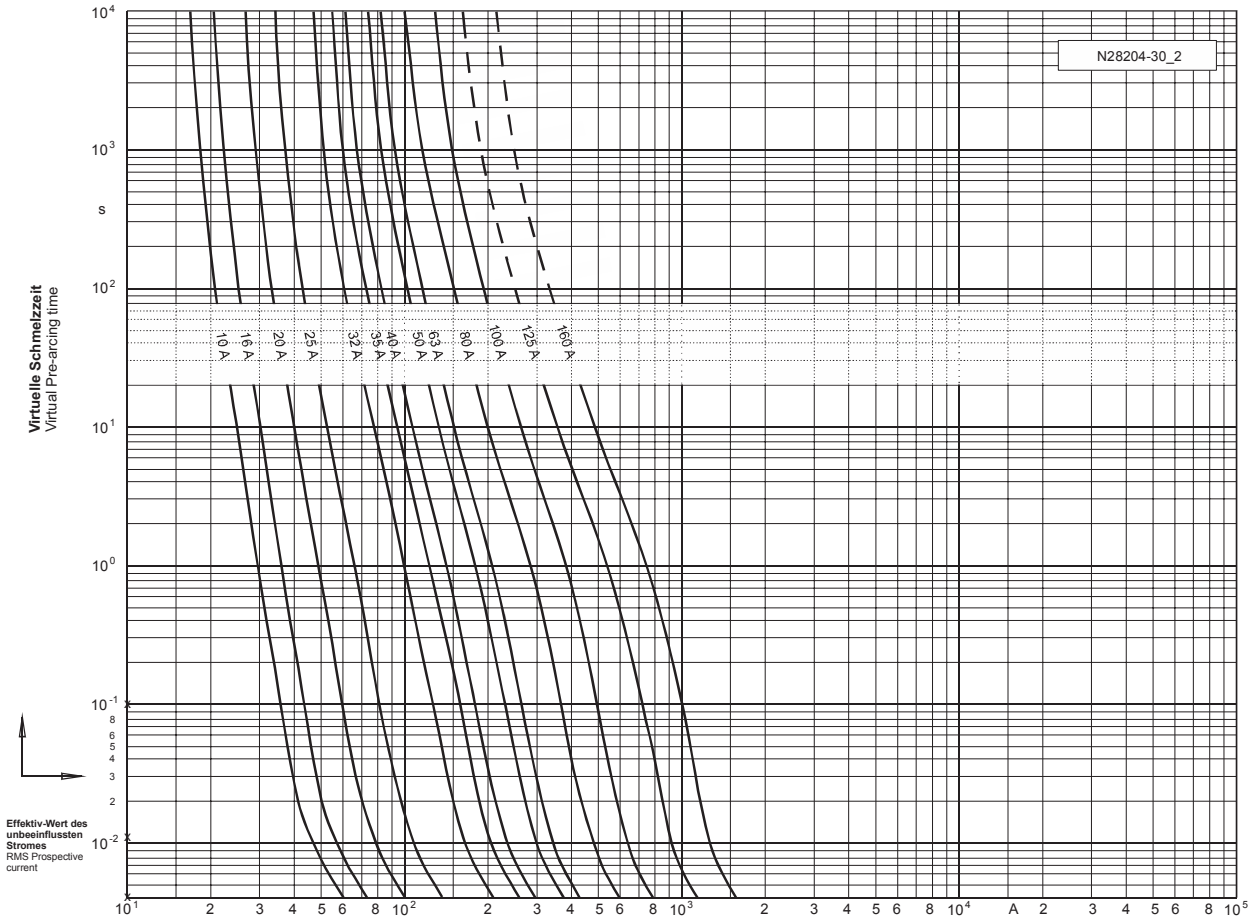

Durchlass-Strom
Cut-off current

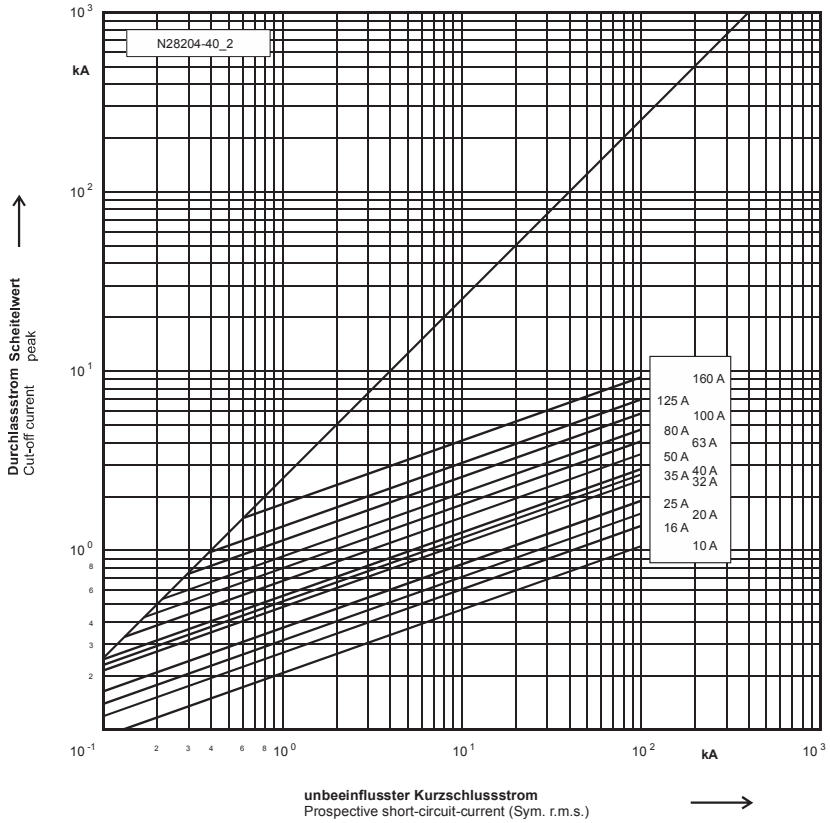

© 2026-08 SIBA GmbH | www.siba.de | info@siba.de | Änderungen vorbehalten